CAMERAN

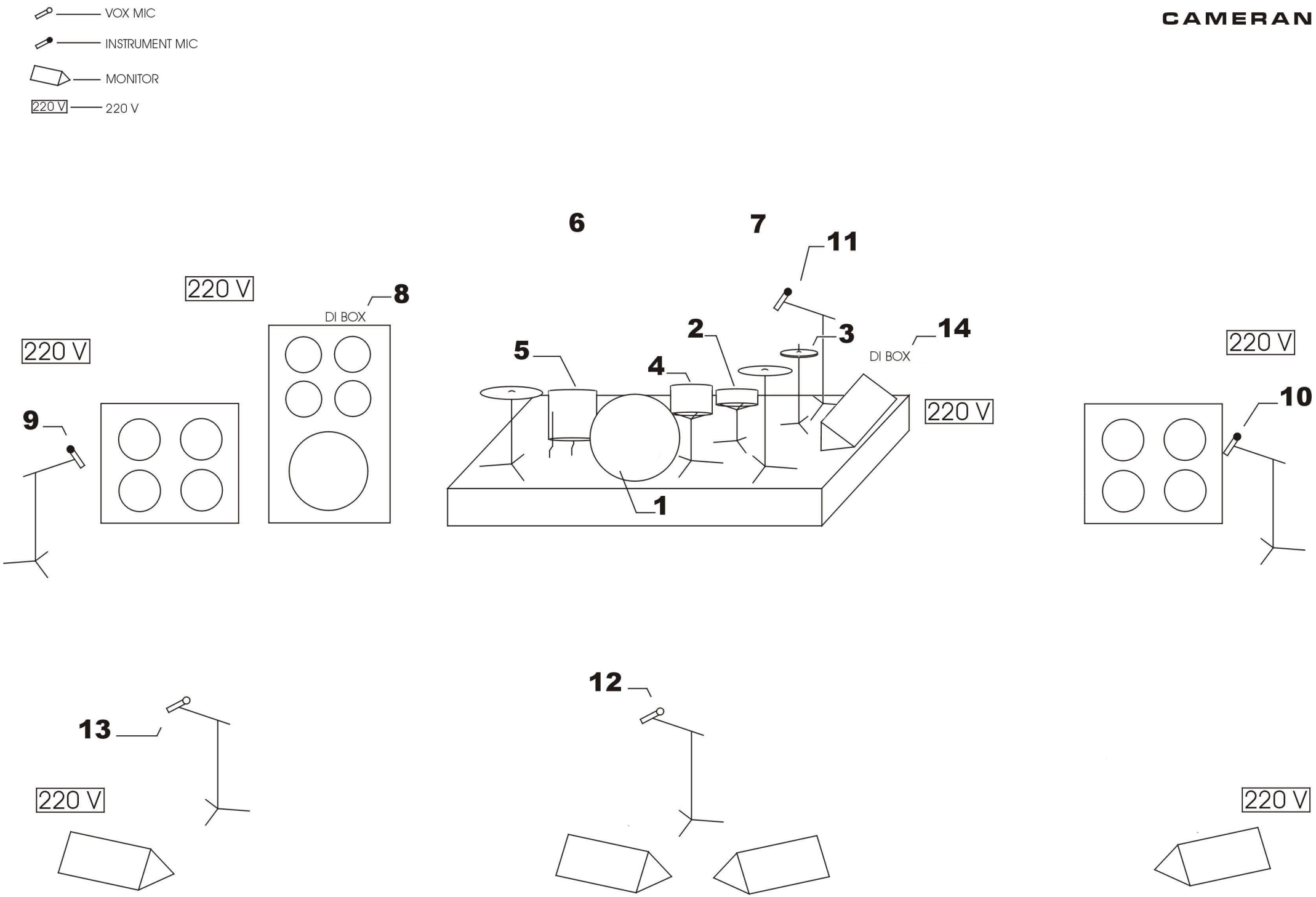
VOX MIC
INSTRUMENT MIC
MONITOR
220 V
220 V
6
7
11
220 V
8
DI BOX
2
3
14
DI BOX
220 V
5
4
220 V
220 V
9
10
1
12
13
220 V
220 V